수박

1 조사개요

□ **조사기간** : '22. 5. 16 ~ 5. 20

□ **조사지역** : 함안, 고령, 부여, 서울

□ **조사대상** : 생산자, 생산자단체, 산지유통인, 도매시장, 도·소매상, 대형유통업체 등

2 일반현황

□ **원산지**

○ 원산지는 아프리카로 이집트 벽화에서 발견되어 4000년 이상의 재배역사를 가짐

○ 우리나라는 고려시대 홍다구가 개성에 수박 종자를 심은 것이 시초로, 조선시대 〈연산군일기〉(1507)에 수박재배 기록이 있어 그 이전에 재배가 보편화되었음을 알 수 있음

□ **생육조건**

○ 고온성작물로 25~30℃에서 발아하며 온도가 낮으면 발아까지의 일수가 길어짐

○ 높은 온도와 광선을 좋아하는 작물로 햇빛을 쪼이는 시간이 길어야 생육이 활발해져 당도가 높은 고품질로 생산됨

○ 생육적온은 25~30℃이며 성숙까지 800~1,000℃의 적산온도가 필요함

○ 생육조건

생육적온		꽃가루 발아 적온	한계온도	
주간	야간		최저	최고
25~30℃	18~20℃	25~28℃	13~16℃	35~40℃

□ **주요성분 및 식품효과**

○ 수분 함량(94.5%)이 높고 당질(과당, 포도당)을 많이 함유하고 있어 무더운 계절에 갈증을 풀어주고 피로회복에 도움을 줌

○ 라이코펜이 38~75㎍/g 함유되어 있는데 이는 DNA의 손상물질을 감소시켜 전립선암 예방과 치료에 효과가 있으며 노화 및 항암효과가 입증된 물질로 다른 과일에 비해 많은 양을 함유하고 있음

○ 시트룰린은 몸안의 효소와 작용해 많이 섭취할 경우 아르기닌이라는 아미노산으로 변해 혈관을 안정화시키는 물질을 생산하여 동맥기능 개선, 혈압강하 효과, 인체의 암모니아 및 다른 독소성분을 제거하는 요소 대사작용에 도움을 줌

○ 수박의 주요 영양성분

(기준 : 먹을 수 있는 부분 100g당)

에너지 (kcal)	수 분 (%)	단백질 (g)	지 질 (g)	탄수화물(g)		무기질(mg)				비타민(mg)	
				당질	섬유	칼슘	인	철	칼륨	A(IU)	C
21	94.5	0.4	0.1	4.7	0.1	14	12	0.2	110	45	5

3 생산동향

가. 전국 재배면적 및 생산량

○ 고령화로 인한 재배 규모 축소, 연작 피해 방지를 위한 멜론에서 수박으로의 전환 등의 이유로 재배면적은 증감을 반복하며 전년과 비슷한 수준인 11,762ha

○ 수박 생산량은 487,167톤으로 전년과 비슷한 수준으로 형성

(단위 : ha, kg/10a, 톤)

구 분		'18	'19	'20	'21	'22
면 적	시 설	9,447	9,325	8,957	9,520	9,385
	노 지	2,367	2,648	2,623	2,228	2,377
	계	**11,814**	**11,973**	**11,580**	**11,748**	**11,762**
단 수	시 설	4,235	4,197	4,288	4,323	4,307
	노 지	3,234	3,190	3,141	3,476	3,489
생산량	시 설	400,091	391,346	384,131	411,573	404,217
	노 지	76,543	84,469	82,398	77,456	82,950
	계	**476,634**	**475,815**	**466,529**	**489,029**	**487,167**

자료 : 통계청

□ 조사지역 재배면적

○ 조사지역(함안, 고령, 부여) 재배면적은 3,350ha로 고령화로 인해 감소 추세
- 함안지역은 2~3기작, 고령 및 부여는 1~2기작(2기작 이상시 멜론·참외 등 타 작목 포함) 중심

(단위 : ha, %)

구 분	계	함 안	고 령	부 여
’21(A)	3,491	1,600	198	1,693
’22(A)	3,350	1,540	172	1,638
전년대비(B/A)	96.0	96.3	86.9	96.8

자료 : 조사지역 농업기술센터

□ 작형별 출하시기

구 분		파 종 기	정 식 기	성 출 하 기
촉성재배	남부지방	11월 상순 ~ 12월 상순	12월 중순 ~ 1월 중순	3월 ~ 5월
	중부지방	11월 하순 ~ 12월 하순	1월 상순 ~ 1월 하순	4월 하순 ~ 5월 상순
반촉성재배	남부지방	1월 ~ 3월	2월 ~ 4월	5월 ~ 7월
	중부지방	1월 중순 ~ 1월 하순	2월 중순 ~ 3월 하순	5월 하순 ~ 6월 하순

자료 : 조사지역 농업기술센터 (함안, 고령, 부여)

□ 주산지

○ 시설수박 : 함안, 고령, 부여, 음성, 창원, 의령, 논산 등

○ 노지수박 : 고창, 영암, 영주 등

○ 출하시기별 주산지 현황
- 하우스 수박 : 1~3월 의령, 3~5월 함안·진주, 4~6월 창원·고령·구미, 5~7월 부여·논산, 6~7월 고창·음성(맹동)·진천, 8월 양구·봉화(재산)
- 노지 수박 : 6월말부터는 전국에서 출하되며, 고창·단양(어상천)·영주지역에서 많이 출하

4 산지 유통실태

가. 생산자

□ 주요 재배품종

○ 스피드 품종이 가장 많이 재배되고(5월까지 출하되는 물량의 대부분) 있으며, 기능성 수박으로 슈퍼골드(일명 '망고수박'), 씨제로(씨없는 수박), 흑미, 흑피, 칼라수박, 애플수박 등

- 기능성 수박의 점유비중은 낮으나 다양한 소비자의 요구에 따라 점차 증가하는 추세임. 애플수박의 경우 1인 가구의 증가로 대형유통업체, 인터넷 등에서 판매하며 고품질 제품은 백화점에서도 취급

  * 함안 시설수박은 스피드, 셀록스, 산타꿀 달리미, 다양한 품종이 재배됨

□ 육묘

○ 육묘가격 : (일반수박) 450~750원/주, (기능성수박) 1,100~1,300원/주

○ 접을 붙일 때 바탕이 되는 나무는 대목으로 주로 참박과 호박계통을 사용

○ 접목재배는 연작장해 방지, 저온신장성 증대, 내서성을 강화하기 위함으로 수박은 90% 이상 접목재배를 실시

○ 참박은 가뭄에 강하고 품질이 우수하여 식감이 좋으나 저온다습한 기후에 약하며, 호박은 뿌리가 왕성하여 다습한 기후에 잘 견디지만 당도가 떨어짐

□ 생산

○ 시설형태 : 하우스(1중 혹은 2중) 안 터널재배

- 수박 재배력 향상을 위해 고설 수경재배, 스마트팜 수경 재배 등 시도하고 있음

○ 정식규모 : 1동(660㎡. 200평)에 400~550주, 일부는 밀식(33cm)재배로 600주 이상도 있음

- 함안은 450~600주(6~7m 중형하우스가 50%이상), 고령은 450~500주, 부여는 500~600주 정식

〈이중하우스 내부 1〉

〈이중하우스 내부 2〉

○ 작황

- 4월 큰 일교차로 인한 생육 지연으로 크기가 작은 편이었으나 품질은 전년보다 양호하며, 당도는 전반적으로 전년 대비 높은 수준을 유지함
- 고령지역은 연작장해 해소를 위해 여름철 휴경기(6~8월)에 담수 및 벼를 재배하여 토양소독 및 병충해 방제하며, 함안지역은 2기작 다수.

○ 출하시기(시설) : 정식 후 90일 또는 수정 후 45일 이후에 수확

○ 출하시기별 중량

- 겨울~3월까지 4~5.5kg, 4~5월상순 5~7kg, 5하순~7월까지 7~9kg 이상의 수박이 생산되는 것이 일반적이며, 금년 5월 중순 출하 수박은 5~7kg가 주종을 이루고 있음

□ 판매

○ 대부분(60~95%) 포전으로 산지유통인에게 판매되며, 일부(5~40%)는 생산자단체(지역농협·영농조합법인 등)를 통한 계약재배 및 계통출하 실시

○ 출하처별 비율

- 금년 함안·부여지역은 산지유통인과 생산자단체 취급비율이 약 7:3 수준이나 고령지역은 산지유통인이 수박 전체 물량을 취급으로 생산자단체 취급 물량은 없음

  * 함안지역은 생산자단체 비중 50%를 목표로 지속적인 브랜드화(e-아라리) 추진 중

(단위 : %)

구 분	함 안		고 령		부 여	
	'21	'22	'21	'22	'21	'22
생산자	-	2	-	-	-	-
산지유통인	70	70	95	100	70	70
생산자단체	30	28	5	0	30	30

자료 : 조사지역 청취조사

○ 판매시기 : 관례적으로 정식때나 착과 후에 거래(3월 말 ~ 4월 초)
- 계약은 대부분 구두계약을 하고, 계약금은 20~50%를 받고서 수확 직전에 잔금 수취

○ 포전거래가격 동향
- 금년 조사지역(함안, 고령, 부여)의 1기작 출하분 수박은 1개당 12,000원으로 형성

(단위 : 만원/200평)

지 역	함 안	고 령	부 여
4~5월 출하분	550~600	550~650	450~500

자료 : 조사지역 청취조사

나. 생산자단체

□ **형태** : 지역농협, 시·군조합공동사업법인, 영농조합법인 등

□ **역할**

○ 매취·수탁·계약재배 물량을 도매시장·대형마트 등에 판매하고, 산지유통센터·공동선별장 운영, 팰릿용 골판지상자 공동제작·공급, 출하대금 정산, 출하장려금 환원 등 역할 수행

□ **수확·선별·운송**

○ 수확운송비 : 전문 작업반이 포전에서 수확하여 선별장으로 운송하는 비용
- 수확은 5톤 트럭 원물 적재 수확 또는 다단식목재상자(4단) 수확되어 공동선별장에 입고

(단위 : 1,200개/5톤 트럭)

수확 작업비	선별장 운송비
350,000~380,000원	300,000원

* 수확작업비 및 선별장 운송비, 선별작업비까지 포함하여 다단식 목재상자 하나당 약 63,000원 ~ 64,000원 수준

〈수박 수확 유형〉

원물 적재 수확	다단식 목재상자

○ 선별작업비
- 선별된 수박은 출하처에 맞춰 테이프 작업 후, 납품처에 맞춰 포장.
- 수확선별비는 팰릿당 약 20,000원 부과(8kg 수박 64개 적입기준), 약 300원/개

○ 팰릿(다단식목재상자) 적재수량(개)

규 격	4kg	5kg	6kg	7~8kg	9~10kg
적재량	123개	107개	80개	64개	50개

- 5톤 트럭 1대당 평균 14팰릿 적재

○ 팰릿화 비용(64개/팰릿, 8kg 기준)

팰릿(1개)	다단식목재상자(4단)	골판지(6장)	라벨(64장)	합 계
2,970원(1,350)	6,072원(2,760)	3,300원	17원*64장=1,088원	13,430원(8,498)

- 물류기기사용료 보조금(60% 지원)을 받을 경우(괄호안) 팰릿 당 약 7,470원 소요
  * 라벨(스티커)의 경우 거래처에 따라 17원~120원까지 다양함. 대형유통업체일수록 높은 편

〈하역·선별작업〉

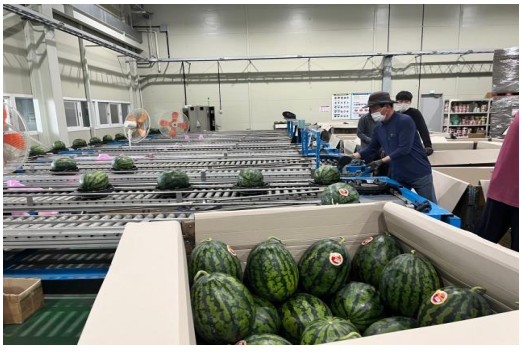

〈팰릿 적재·출하작업〉

□ 판매

○ 판매처 : 도매시장, 대형유통업체·농협유통, 온라인, 수출

○ 가격결정
- 대형유통업체 공급가격은 1주일 단위로 결정(도·소매시세와 물량 등을 감안)
- 일부 규모가 있는 영농조합법인의 경우 일정금액(100원/통, 20원/kg)을 자조금 형식으로 적립 운영하기도 함 (대형유통업체 행사 및 가격하락 대비)

○ 운송비

(단위 : 만원, 14팰릿/5톤트럭)

구 분	함 안 → 서 울	고 령 → 서 울	부 여 → 서 울
운 임	45~50	35~40	30~35

* 함안지역의 경우 개당 500~550원을 운송비로 책정하여 14팰릿 64개 기준 약 50만원 소요

□ 지역별 공동브랜드

함 안	고 령	부 여
e아라리	햇살그린	부여군공동브랜드 굿뜨래 Goodtrae

다. 산지유통인

□ 형태

○ 전문산지유통인과 지역산지유통인으로 구분

- 전문산지유통인 : 연중 주산지를 순회하며 포전매취한 후 수확·선별하여 도매시장에 출하

  * 1~4월 의령·함안을 시작으로 4~5월에는 고령, 6~7월에는 충북 음성(맹동), 8월에는 강원 양구, 경북 봉화(재산)를 거쳐 9월~11월에는 충남 부여에서 수집활동을 함

- 지역산지유통인 : 주산지 인근 대도시에 판매처를 소유하고 일시적으로 수집활동 실시

□ 포전거래

○ 포전거래 시기는 주로 정식전이나, 40~50% 성장(야구공 크기) 시기에 이루어짐. 금년 1기작 수확 30일 전 80% 정도 포전거래가 이루어졌고, 수박상태 및 가격 등을 보고 거래결정

○ 거래계약

- 계약금 : 계약 시 20~50%을 지급(거래가 활발하면 높아짐)
- 잔 금 : 출하 시 잔금 지급
- 생산농가가 계약 후부터 출하 시까지 재배관리 의무 조건

○ 포전거래 가격

- 1동(660㎡, 200평)에 550~600만원에 거래 ('21년 : 450~550만원)

□ 수확

○ 작업시간 : 한낮 더위를 피한 후 오후 6시 이후부터 시작하여 다음날 새벽까지 작업

○ 작업조의 편성 및 운영 : 6~8명 1조로 운영

○ 1조의 1일 작업량 : 5톤트럭 3~4대

○ 수확작업비 : 330,000~380,000원/5톤트럭 (산물 적재)
- 과거 수박 수확작업은 트럭에 수박 산물 적재하여 출하하는 방법이 대부분이었으나, 가락시장 수박 팰릿 출하를 시작으로 (2016년~) 출하 및 선별 및 포장작업의 효율을 위해 다단식 목재상자 단위로 수확작업이 다수 이루어지고 있음
  * 수확작업비 및 선별장 운송비 포함하여 다단식 목재상자 하나당 약 52,000원 ~ 54,000원

○ 작업면적 : 5톤트럭 1대에 500평 내외 소요
- 적재량 : 1,200~1,500개, 하우스 1동(660㎡)에 약 500~600개 수확시 2.5동 수확 작업 필요
  * 4월은 과 크기가 작아 작업면적이 넓으나, 5월부터는 과 크기가 커짐에 따라 면적 감소

○ 수확·상차비 : 전문 작업반이 포전에서 수확하여 운송차량에 상차하는 비용
- 250,000 ~ 300,000원/5톤, 1,200개

□ 운송

○ 운송비 : 도매시장(서울)까지의 팰릿(우든칼라, 옥타곤, 종이박스) 단위 운송

〈도매시장(서울, 가락) 팰릿 출하 형태〉

우든칼라	옥타곤	종이박스

5 소비지 유통실태

가. 가락동 농수산물도매시장

□ 반입동향

○ 출하지역별 분포('22년)
- 출하 시·군 : 충북 음성군 41.7%, 경북 고령군 10.3%, 경북 함안군 10.1%, 강원 양구군 9.0%, 전북 고창군 5.6% 순
- 총반입량 중 3개 시군에서 62.1% 출하

○ 반입량(1.1~3.31) : ('21) 51,921톤 → ('22) 46,757톤(전년대비 5,164톤 감소, 9.9% ↓)
- 5월 : ('21) 9,325톤 → ('22) 8,601 (전년 대비 724톤 감소, 7.8% ↓)
- 6월 : ('21) 14,971톤 → ('22) 14,575 (전년 대비 396톤 감소, 2.6% ↓)
- 7월 : ('21) 14,382톤 → ('22) 12,417 (전년 대비 1,965톤 감소, 13.7% ↓)
  * 5월 9,325톤, 6월 14,971톤, 7월 14,382톤, 8월 7,214톤으로 전체 반입량의 88.4%
  * 수박의 주 반입월은 5~8월이고, 노지재배 물량이 출하되는 6~7월에 최고의 반입량을 보임
- 고령화로 인한 산지 수박 재배면적 감소를 원인으로 반입물량이 줄어드는 추세

○ 연도별 반입량 및 연간 거래금액

(단위 : 톤, 백만원)

구 분	'19	'20	'21	'22
반 입 량	58,733	54,122	51,921	46,757
거래금액	87,586	84,945	92,973	93,335

자료 : 서울시농수산식품공사

○ 시기별 반입지역

구 분	1~3월	4월	5월	6월	7월	8월	9월~
주출하 지역	함안, 고창, 함양	함안, 고창	고령, 함안, 논산	음성, 고창, 논산	음성, 양구, 논산	음성, 양구, 봉화	음성, 고창, 함양, 함안
비고	촉성재배	반촉성재배		시설 및 노지재배			억제재배

자료 : 서울시농수산식품공사

□ 경매

○ 도매시장 도착순서에 따라 출하주별로 하차하고, 등급별로 구분·적재 후 경매를 실시
- 하차작업은 시장 내 하역노조에서 수행
  * 서울 가락시장 : 84,000원/5톤(하역비, 팰릿 하역 기준)

○ 경매단위 : 팰릿

- 중량별로 구분 적재된 팰릿 단위로 경매하며, 경락가격은 수박 1통 기준으로 하며 총 금액은 팰릿에 적재된 수박 개수를 곱하여 산출

○ 경매시간 : 오전 (08:00~11:00), 새벽 (02:00~04:30) 하루 총 2회(서울 가락시장)
* 오전경매는 팰릿(다단식목재상자)출하품 경매, 새벽경매는 박스출하품 경매 실시

○ 경매방법 : 전자식(이동식 무선응찰)

○ 상장수수료 : 경락가격의 4%(서울 가락시장)

□ 경락가격

○ 서울 가락시장 월평균 경락가격은 상품기준 전년 대비 35.4% 상승한 수준으로 형성
- 수박 1인당 연간 소비량은 핵가족화와 소형수박 선호 현상 등으로 감소 추세

○ 경락가격(5월)

(단위 : 원/8kg, %)

구 분	특 품	상 품	중 품	하 품
'21(A)	22,991	17,656	13,682	9,750
'22(B)	31,535	23,890	18,991	13,907
전년대비(B/A)	**137.2**	**135.4**	**138.9**	**143.3**

자료 : 서울시농수산식품공사

나. 중도매인

□ 역할 및 기능

○ 도매시장에 상장된 농수산물을 경매·입찰 또는 기타 방법을 통해 구입 후 소매단계로 분산시킴

○ 농수산물을 선별, 평가, 분산, 보관, 가공, 대금결제 등의 기능 수행

□ 구입

○ 구입물량
- 중도매인의 거래규모는 일일 평균 250~300개 정도이며, 대량주문이 있을 경우 1,500~2,000개 까지 구입하여 판매

□ 판매

○ 판매처 : 중소형마트 50%, 소매상 25%, 대량수요처 10%, 대형유통업체 10%, 백화점 5%, 온라인

- 고당도수박과 기능성 수박은 백화점으로 많이 판매되며, 최근 몇 년 온라인거래 활성화 되었으나 코로나-19 거리두기 완화로 오프라인 거래가 더 활발히 진행

○ 판매방법
- 대형유통업체 및 대량수요처로부터 주문을 받은 물량은 낙찰과 동시에 경매현장에서 판매하고, 나머지 물량은 점포로 운반하여 과일전문소매상, 트럭행상, 식자재업체 등에 판매
- 경매장에서 점포까지 운반은 하역노조에서 작업을 수행

(단위 : 원/개, %)

구 분	5월		6월	
	상품	중품	상품	중품
’21(A)	16,215	12,879	14,991	11,422
’22(B)	21,510	17,834	17,503	14,435
전년대비(B/A)	**132.7**	**138.5**	**116.8**	**126.4**

자료 :「KAMIS」aT 한국농수산식품유통공사

다. 소매상

□ 형태

○ 과일전문소매상, 백화점, 소형마트, 슈퍼마켓, 트럭행상 등

□ 구입

○ 구입시간 : 06:00~10:00

○ 구입방법
- 대부분 도매시장에서 구입, 타 과실류(수박, 토마토, 바나나, 딸기, 오렌지 등)를 같이 구매하고 1회 구입량은 평균 약 20~50개 정도

□ 판매

○ 판매 단위 : 1개(통) 단위로 판매

○ 소매가격

(단위 : 원/개, %)

구 분	5월		6월	
	상품	중품	상품	중품
’21(A)	17,973	15,626	17,763	15,186
’22(B)	21,877	19,308	21,043	18,602
전년대비(B/A)	**121.7**	**123.6**	**118.5**	**122.5**

자료 :「KAMIS」aT 한국농수산식품유통공사

라. 대형유통업체

□ 농협경제지주

○ 역 할 : 지역농협에 물량 발주 및 가격결정
- 산지지역농협과 계약체결 등으로 물량을 확보하여 하나로마트 등에 공급

○ 구입처 : 지역농협(조합공동사업법인 혹은 연합사업단)

○ 반입지역 : 경남 함안, 경북 고령, 충남 부여 등

○ 가격결정 : 가락시장 경락가격 참조 및 산지물량 등을 감안하여 결정

○ 판매수수료 : 판매대금의 4%

□ 농협 하나로마트(양재점)

○ 판매단위 : 대부분 낱개(1통) 단위로 중량별(6, 7, 8, 9kg 등) 구분 판매
- 코로나 여파로 비대면 형태의 사회활동 증가, 소가족 가족 형태 소비로 수박 특성상 수요가 일부 줄었으나 늦더위나, 만감류 출하 전까지는 마트 주 판매 품목임
- 일부 대형유통업체에서는 소가족을 위한 1/2, 1/4개 조각 단위도 판매하기도 함

○ 판매가격 : ('21) 15,800원 ~ 22,800원/8kg / ('22) 15,900원 ~ 20,800원/8kg (행사가격)
- 5월 10일 이후 전단지 행사 등 활발히 이루어짐

〈대형유통업체 품종별 수박 판매 사진〉

〈하우스 수박〉

〈애플 수박〉

〈블랙 망고 수박〉

〈블랙 위너 수박〉

〈황룡포 수박〉

〈씨 없는 수박〉

6 유통경로

조사지역 평균

(단위 : %)

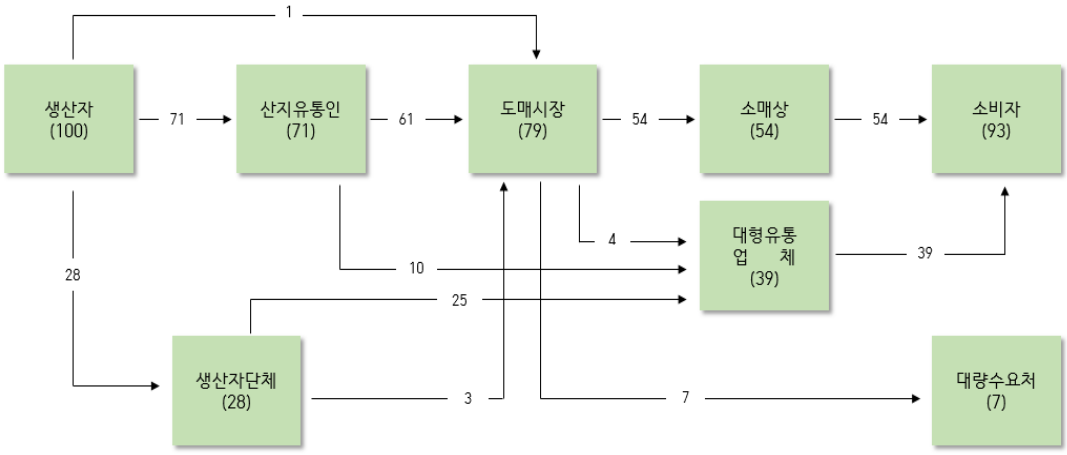

함안 → 서울

(단위 : %)

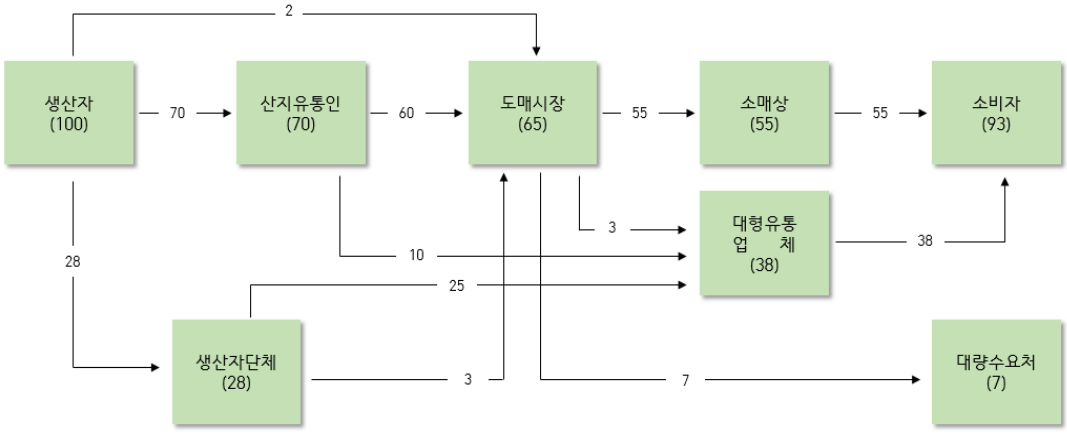

고령 → 서울

(단위 : %)

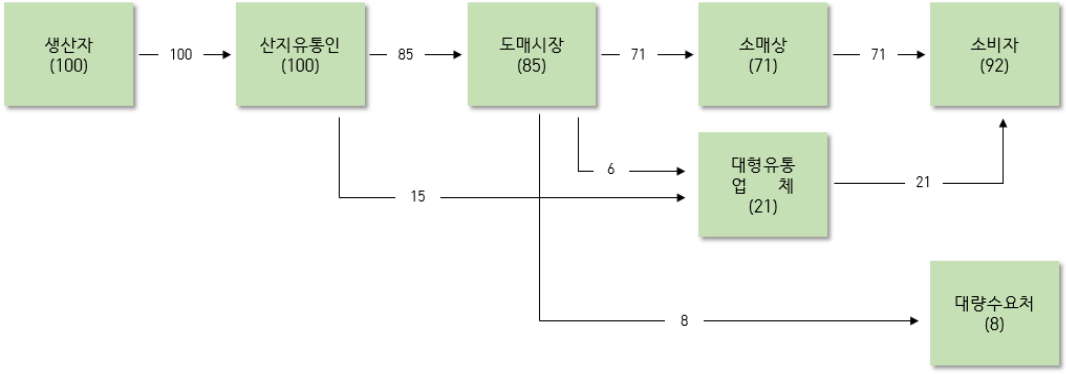

부여 → 서울

(단위 : %)

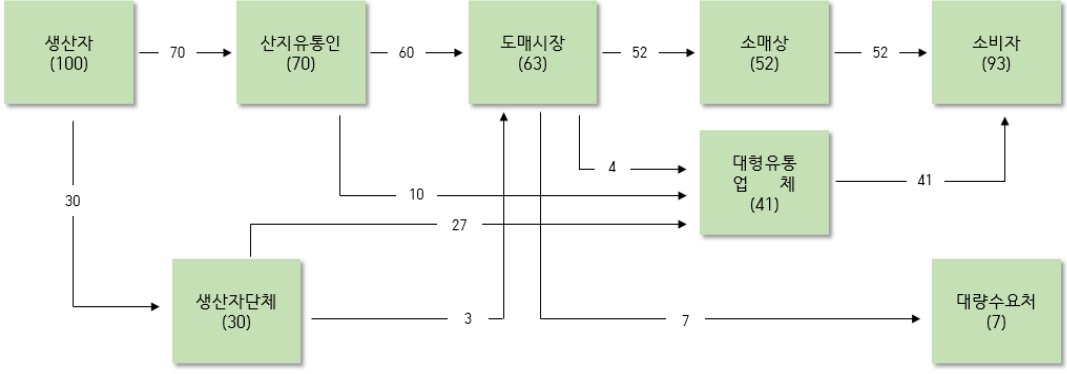

7 유통비용

가. 출하지역·경로별 유통비용

(단위 : %, 원/개)

구 분		전 체 평 균	함안 → 서울			고령 → 서울	부여 → 서울
			평균	(1) A경로	(2) B경로	(3) A경로	(4) A경로
생 산 자 수 취 율		58.5	66.3	62.8	74.4	57.7	51.4
유 통 비 용 률		41.5	33.7	37.2	25.6	42.3	48.6
비용별	직 접 비	18.9	18.5	20.2	14.5	17.5	19.4
	간 접 비	6.7	6.7	6.7	6.7	6.3	6.7
	이 윤	15.9	8.6	10.3	4.4	18.5	22.5
단계별	출 하 단 계	21.7	15.2	17.0	10.9	15.8	28.4
	도 매 단 계	8.7	7.5	9.2	3.6	13.0	9.2
	소 매 단 계	11.1	11.0	11.0	11.1	13.5	11.0
가 격	생산자수취가	12,831.0	14,270.0	13,750.0	15,483.0	15,000.0	11,250.0
	소 비 자 가 격	21,959.0	21,570.0	21,900.0	20,800.0	26,000.0	21,900.0

주) (1)~(5)표시 : 붙임(1~5) 유통비용 명세표 참조
A 경로 : 생산자 → 산지유통인 → 도매시장 → 소매상 → 소비자
B 경로 : 생산자(생산자단체) → 농협유통 → 하나로마트 → 소비자

나. 직접비용 비교(함안 → 서울, A경로)

(단위 : 원/개)

구 분		'21	'22	증감	비 고
출하단계	수 확 운 송 비	341.2	541.7	200.5	적재량 감소(1700개→1200개)
	선 별 포 장 비	429.2	445.3	16.1	수확인건비 및 선별비 증가
	운 송 비	502.2	558.0	55.8	유류비 증가
도매단계	하 차 비	93.8	93.8	-	변동 없음
	배 송 료	84.0	84.0	-	변동 없음
	감 모	308.7	384.3	75.6	경락가격 상승
소매단계	운 송 비	600.0	600.0	-	변동 없음
	감 모	780.0	975.0	195.0	도매가격 상승
합 계		3,139.2	3,682.1	542.9	전년 대비 17.3% 증가

다. 연도별 유통비용 현황(함안 → 서울, A경로)

(단위 : %, 원/개, 상품, 8kg)

구 분		'18	'19	'20	'21	'22
유 통 비 용 률		**34.4**	**34.0**	**34.0**	**29.0**	**37.2**
비용별	직 접 비	14.8	15.0	15.5	21.2	20.2
	간 접 비	11.5	11.5	11.6	6.7	6.7
	이 윤	8.1	7.5	6.9	1.1	10.3
단계별	출 하 단 계	8.7	9.2	9.5	8.6	17.0
	도 매 단 계	8.0	8.2	8.2	9.0	9.3
	소 매 단 계	17.7	16.6	16.3	11.4	11.0
생 산 자 수 취 가		11,875.0	11,875.0	11,750.0	12,500.0	13,750.0
소 비 자 가 격		18,100.0	18,000.0	17,800.0	17,600.0	21,900.0

〈유통비용률 변화분석〉

○ 대표경로(함안→서울 A경로) 유통비용 비율은 37.2%로 전년 대비 8.2%p 증가
- 직접비 : ('21) 21.2% → ('22) 20.2%, 전년 대비 1.0%p ↓
- 간접비 : ('21) 6.7% → ('22) 6.7%, 전년과 동일
- 이 윤 : ('21) 1.1% → ('22) 10.3%, 전년 대비 9.2%p ↑

○ 유통비용률 증감요인
- 거리두기가 해제되면서 모임활성화, 대량수요처의 수요 증가 등의 요인으로 전년 대비 수박 소비가 활성화되어 소비자가격 상승을 보임
- 수요 증가와 수박 생산량 감소 영향으로 경락가격도 상승을 보임
- 단, 소비자가격이 경락가격 대비 큰 폭으로 상승하여 전체 유통비용률 상승
- (이윤 및 출하단계 유통비용률 증가 사유) 수박 경락가격 상승에 따라 출하단계 이윤 증가(수박은 포전거래 활성화 품목으로 출하단계에서 산지유통인이 유통주체가 됨)

* 수박 생산자수취가격 = 포전거래가격

* 소비자가격 대비 가격을 비율로 나타냄으로 생산자수취율이 하락한것처럼 보이나 실제 생산자수취가격(포전거래가격 상승 영향)과 직접비용 자체는 상승하였음

〈붙임 1〉

수박 유통비용 명세표(함안 → 서울, 가락시장)

조사일 : '22. 5월

(단위 : 원/개, %, 상품, 8kg)

구 분		금 액	비 율	산 출 근 기
생산자	생산자수취가	13,750.0	62.8	1동(660㎡)당 수확량 : 8kg×400개 기준 1동(660㎡) 포전거래가격 : 550~600만원
산지유통인	수확운송비	541.7	2.5	650,000원/1,200개, 5톤 (수확→선별장)
	선별비	312.5	1.4	20,000원/1파레트(64개)
	포장재비	132.8	0.6	포장재(파레트, 다단식 목재상자, 골판지, 라벨지) 14파레트 기준 * 지원비 차감
	운송비	558.0	2.5	500,000원/896개, 5톤
	간접비	259.8	1.2	통신비, 제세공과금, 인건비 등
	이윤	1,919.4	8.8	
도매시장	하차비	93.8	0.4	84,000원/896개(5톤)
	상장수수료	732.0	3.3	경락가격의 4%
	경락가격	18,300.0	83.6	18,300원/8kg
중도매인	배송료	84.0	0.4	84원/개 (경매장→점포), 5,380원/1파레트
	감모	384.3	1.8	구입금액의 2.1%
	간접비	549.0	2.5	구입금액의 3.0%
	이윤	182.7	0.8	
	판매가격	19,500.0	89.0	19,500원/8kg
소매상	운송비	600.0	2.7	30,000원/50개
	감모	975.0	4.5	구입금액의 5%
	간접비	663.0	3.0	구입금액의 3.4%
	이윤	162.0	0.7	
	판매가격	21,900.0	100.0	21,900원/8kg

〈붙임 2〉

수박 유통비용 명세표(함안 → 서울, 농협유통 하나로마트)

조사일 : '22. 5월

(단위 : 원/개, %, 상품, 8kg)

구 분		금 액	비 율	산 출 근 기
생산자(생산자단체)	생산자수취가	15,483.1	74.4	
	수확운송비	541.7	2.6	650,000원/1,200개, 5톤 (수확→선별장)
	선별비	312.5	1.5	20,000원/1파레트(64개)
	포장재비	132.8	0.6	포장재(파레트, 다단식 목재상자, 골판지, 라벨지) 14파레트 기준 * 지원비 차감
	수수료	555.0	2.7	판매가격의 3%
	운송비	185.0	2.6	550원/개, 1,200개
농협유통	수수료	740.0	3.6	판매가격의 4%
	판매가격	18,500	88.9	18,500원/8kg
하나로마트	간접비	1,380.0	6.6	
	이윤	920.0	4.4	
	판매가격	20,800.0	100.0	20,800원/8kg

〈붙임 3〉

수박 유통비용 명세표(고령 → 서울, 가락시장)

조사일 : '22. 5월

(단위 : 원/개, %, 상품, 8kg)

구 분		금 액	비 율	산 출 근 기
생산자	생산자수취가	15,000.0	57.7	1동(660㎡)당 수확량 : 8kg×400개 기준 1동(660㎡) 포전거래가격 : 550~650만원
산지유통인	수확운송비	541.7	2.1	650,000원/1,200개, 5톤 (수확→선별장)
	선별비	312.5	1.2	20,000원/1파레트(64개)
	포장재비	132.8	0.5	포장재(파레트, 다단식 목재상자, 골판지, 라벨지) 14파레트 기준 * 지원비 차감
	운송비	446.4	1.7	400,000원/896개, 5톤
	간접비	259.8	1.0	통신비, 제세공과금, 인건비 등
	이윤	2,413.1	9.3	
도매시장	하차비	93.8	0.4	84,000원/896개(5톤)
	상장수수료	800.0	3.1	경락가격의 4%
	경락가격	20,000.0	76.9	20,000원/8kg
중도매인	배송료	84.0	0.3	84원/개 (경매장→점포), 5,380원/1파레트
	감모	420.0	1.6	구입금액의 2.1%
	간접비	600.0	2.3	구입금액의 3.0%
	이윤	1,396.0	5.4	
	판매가격	22,500.0	86.5	22,500원/8kg
소매상	운송비	600.0	2.3	30,000원/50개
	감모	1,125.0	4.3	구입금액의 5%
	간접비	765.0	2.9	구입금액의 3.4%
	이윤	1,010.0	3.9	
	판매가격	26,000.0	100.0	26,000원/8kg

〈붙임 4〉

수박 유통비용 명세표(부여 → 서울, 가락시장)

조사일 : '22. 5월

(단위 : 원/개, %, 상품, 8kg)

구 분		금 액	비 율	산 출 근 기
생산자	생산자수취가	11,250.0	51.4	1동(660㎡)당 수확량 : 8kg×400개 기준 1동(660㎡) 포전거래가격 : 450~500만원
산지유통인	수확운송비	541.7	2.5	650,000원/1,200개, 5톤 (수확→선별장)
	선별비	312.5	1.4	20,000원/1파레트(64개)
	포장재비	132.8	0.6	포장재(파레트, 다단식 목재상자, 골판지, 라벨지) 14파레트 기준 * 지원비 차감
	운송비	390.6	1.8	350,000원/896개, 5톤
	간접비	259.8	1.2	통신비, 제세공과금, 인건비 등
	이윤	4,586.9	20.9	
도매시장	하차비	93.8	0.4	84,000원/896개(5톤)
	상장수수료	732.0	3.3	경락가격의 4%
	경락가격	18,300.0	83.6	20,000원/8kg
중도매인	배송료	84.0	0.4	84원/개 (경매장→점포), 5,380원/1파레트
	감모	384.3	1.8	구입금액의 2.1%
	간접비	549.0	2.5	구입금액의 3.0%
	이윤	182.7	0.8	
	판매가격	19,500.0	89.0	19,500원/8kg
소매상	운송비	600.0	2.7	30,000원/50개
	감모	975.0	4.5	구입금액의 5%
	간접비	663.0	3.0	구입금액의 3.4%
	이윤	162.0	0.7	
	판매가격	21,900.0	100.0	21,900원/8kg